Colonne de douche avec thermostat de douche sans douchette - Chrome

IMO

34 459 980

S’adapte aux gammes suivantes : IMO, MEM, CL.1, CYO

- saillie douche fixe 453 mm
- douche de tête : jet pluie
- pomme de douche arrosoir 300 x 240 mm
- pomme de douche arrosoir avec système anti-calcaire
- débit maxi. de la pomme de douche arrosoir 20 l/min
- Fonction à partir de: 12 l/min
- inverseur rotatif avec régulateur de débit et fonction d’arrêt
- rosaces coulissantes Ø 70 mm
- hauteur de robinetterie jusqu’à la pomme de douche arrosoir 1009 mm
- hauteur de robinetterie jusqu’au bord supérieur de l’arc 1150 mm
- calibre de percement 150 mm ± 13 mm
- flexible de douche métallique 1750 mm avec protection anti-torsion intégrée
- raccord 1/2"
- barre de douche avec curseur
- diamètre de tube 23,5 mm
- avec fonction anti-gouttes

Cet article ne comprend pas de douchette à main !

Avec sécurité anti-retour.

Chrome	34 459 980-00
Platine brossé	34 459 980-06
Platine	34 459 980-08
Dark Chrome	34 459 980-19
Laiton brossé (Or 23cts)	34 459 980-28
Noir mat	34 459 980-33
Champagne brossé (Or 22cts)	34 459 980-46
Champagne (Or 22cts)	34 459 980-47
Chrome brossé	34 459 980-93
Dark Platinum brossé	34 459 980-99

Accessoires requis

Douchette à main FlowReduce - Chrome 28 016 979-00 0010

Accessoires requis

Douchette à main - Chrome 28 017 979-00

Accessoires requis

Douchette à main FlowReduce - Chrome 28 012 979-00 0010

Accessoires requis

Douchette à main - Chrome 28 016 979-00

Accessoires requis

Douchette à main - Chrome 28 012 979-00

Accessoires requis

Douchette à main - Chrome 28 018 979-00

Accessoires requis

Douchette à main FlowReduce - Chrome 28 018 979-00 0010

Colonne de douche avec thermostat de douche sans douchette - Chrome

IMO

34 459 980

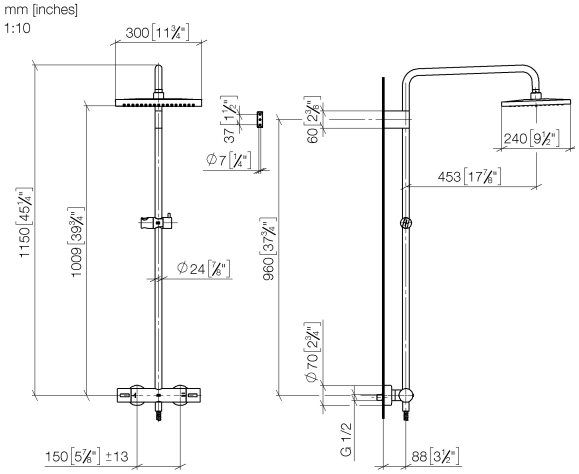

Diagramme de débit

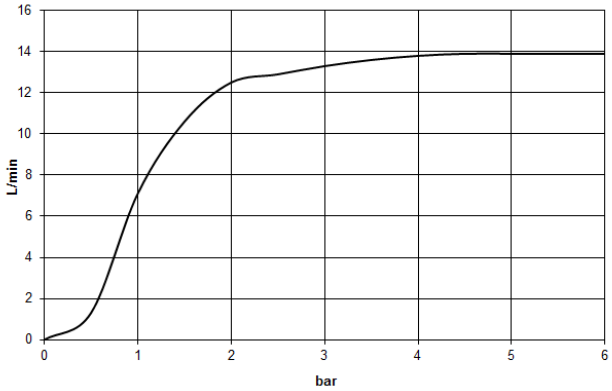

Certificats

LGA_29987.

Belgaqua_21-032-27_5.

WRAS_2204013.

LGA_38669.

Colonne de douche avec thermostat de douche sans douchette - Chrome

IMO

34 459 980

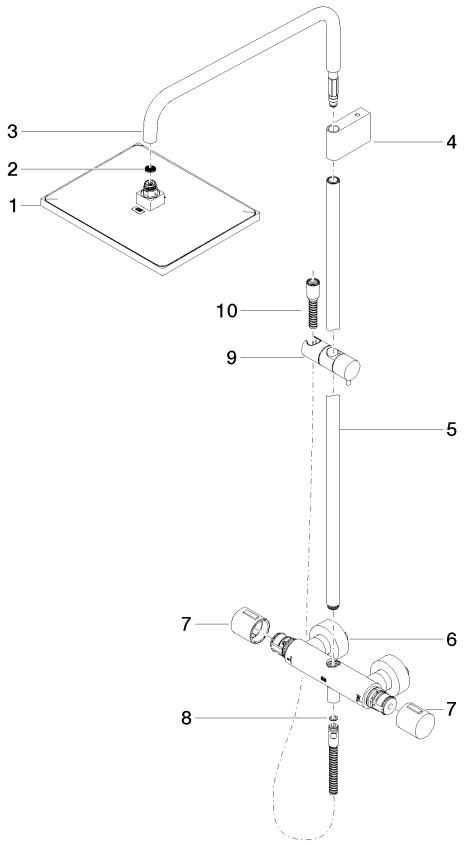

Liste des pièces de rechange

N°	Article Numéro	Désignation	Fréquence de montage	Délai de livraison
1	04 12 05 063 00-00	douche	1	10
2	09 23 01 039 90	tamis	1	2
3	90 28 22 348 00-00	tuyau	1	10
4	90 17 11 150 00-00	patte de fixation	1	10
5	90 28 22 349 00-00	tuyau	1	10
6	04 17 01 250 00-00	raccord	1	10
7	90 17 33 015 00-00	poignée	2	10
8	90 14 20 026 00 90	joint	1	2
9	12 570 970-00	Coulisse - Chrome	1	10
10	28 322 970-00	Flexible métallique de douche 1/2" x 3/8" x 1750 mm - Chrome	1	2

Nous nous réservons le droit de modifier les modèles, la gamme de produits et les spécifications techniques sans préavis.
Pour de plus amples informations, rendez-vous sur : www.dornbracht.com +49 (0) 2371 8899 900 mail@dornbracht.com